Ջրուցատաղավար Մ 1:40

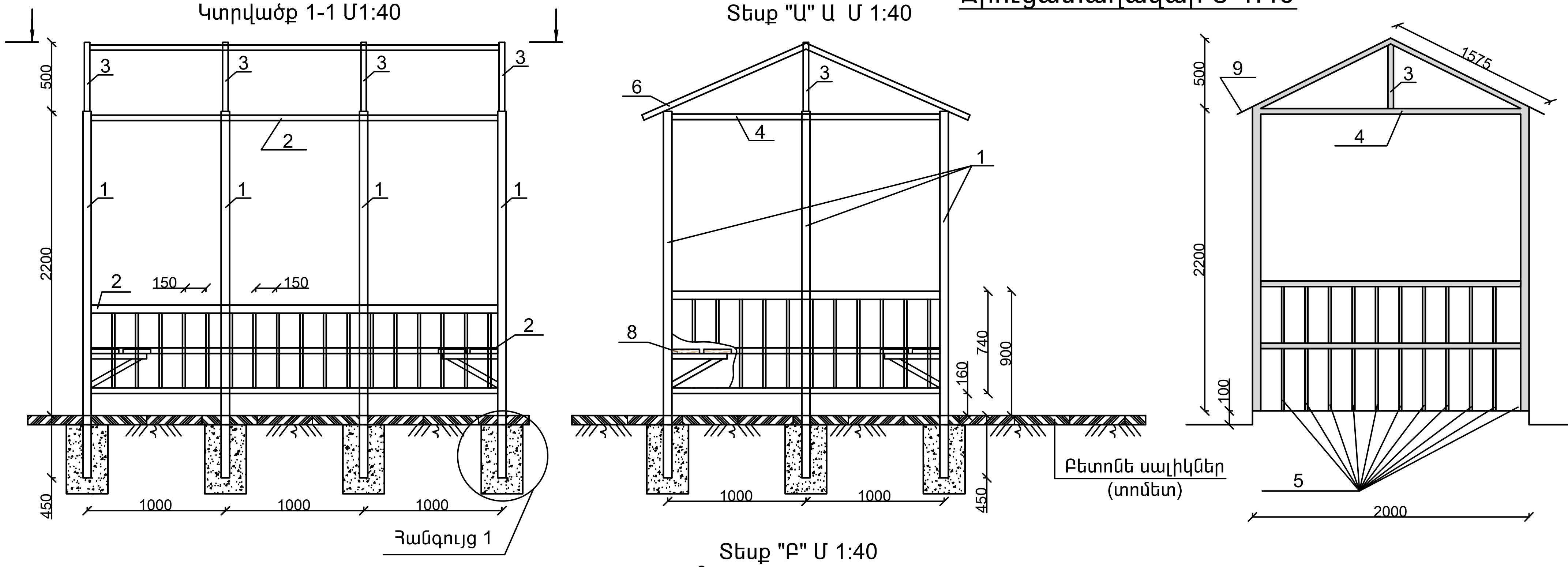

Ջրուցարան 2.0 x 3.0 մ արտաքին չափերով

Մետաղական և փայտե տարրերի մասնագիր

Դիրք	Նշանակումը	Անվանումը	Քան. Հատ	Քաշը Կգ	Ընդ.
1	ՊՍՏ30245-2003	□ 60x60x3 L = 2650	10	13.744	137.44
2	———"———	□40x40x3 L = 3000	11	10.08	110.9
3	———"———	□40x40x3 L = 500	4	1.68	6.72
4	———"———	□40x40x3 L = 2000	2	6.72	13.44
5	———"———	□20x20x2 L = 900	45	0.82	36.9
6	———"———	□40x40x3 L = 1575	8	4.232	33.86
7	ՊՍՏ 19903-74	ե . ե -250x8 L=250	10	3.92	39.2
8	Փայտե չորսու 30x200, 18.0 գծ.մ 0.11 խ.մ				
9	Մետաղական կղմինդր 1.575x3.45 11.0 մ^2				
10	Բետոն B12.5 դասի՝ 0.45 մ^3, տոփ. խիճ՝ 0.09 մ^3				

Սեղանի մասնագիր

Դիրք	Նշանակումը	Անվանումը	Քան. Հատ	Քաշը Կգ	Ընդ.
Ուղղանկյուն սեղան 800x1600					
11	ՊՍՏ30245-2003	□ 40x40x3 L = 950	4	3.19	12.77
12	———"———	□30x30x3 L = 1350	4	3.28	13.12
13	———"———	□30x30x3 L = 500	4	1.21	4.84
14	ՊՍՏ 19903-74	Մետ. թիթեղ -800x1600x2	1	21.0	21.0
15	ՊՍՏ 19903-74	Մետ. թիթեղ -150x8 L=150	4	1.4	5.65
16	Բետոն B12.5 դասի 0.032 մ^3, տոփ. խիճ 0.016 մ^3				

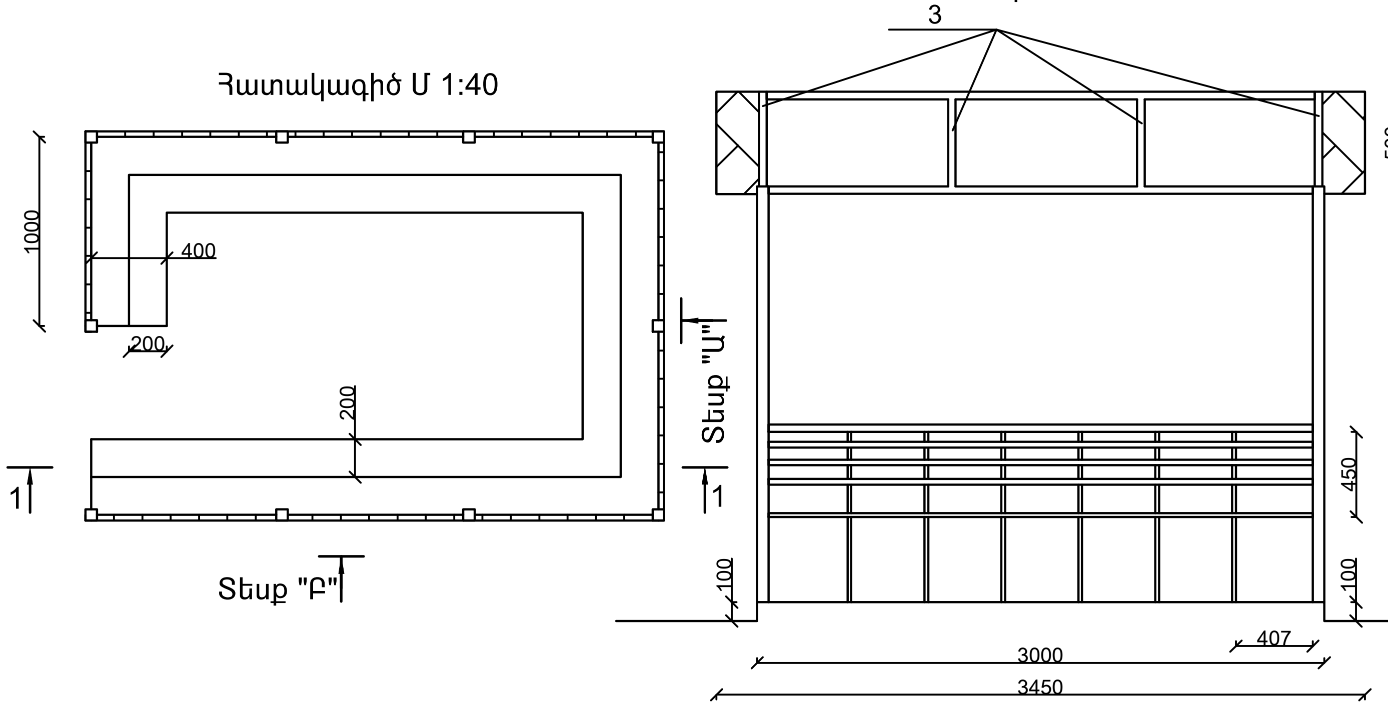

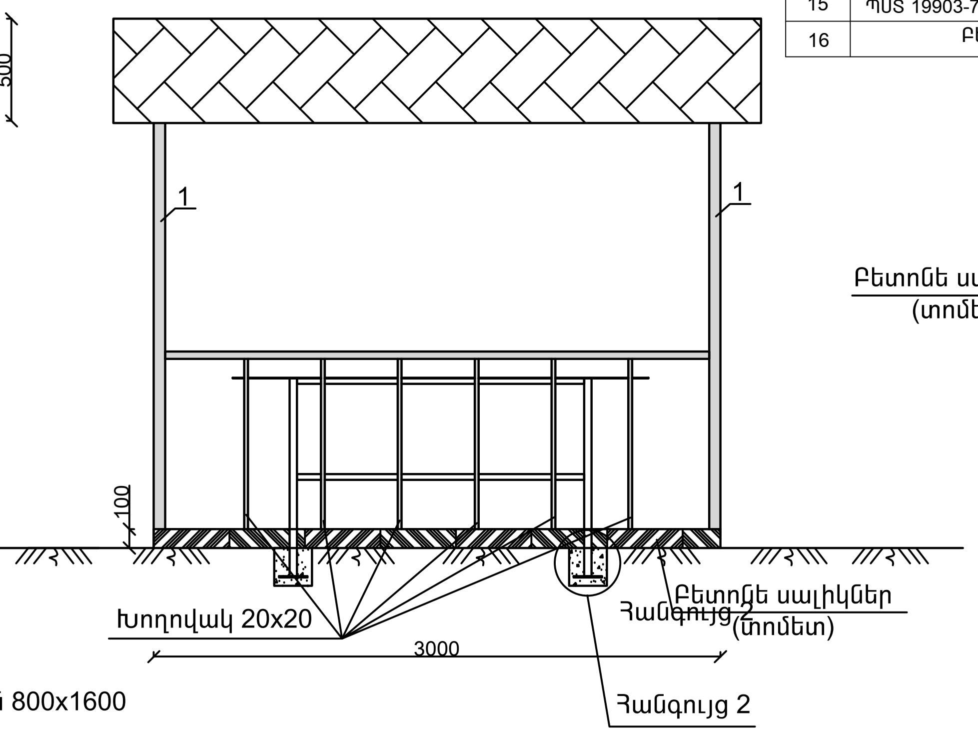

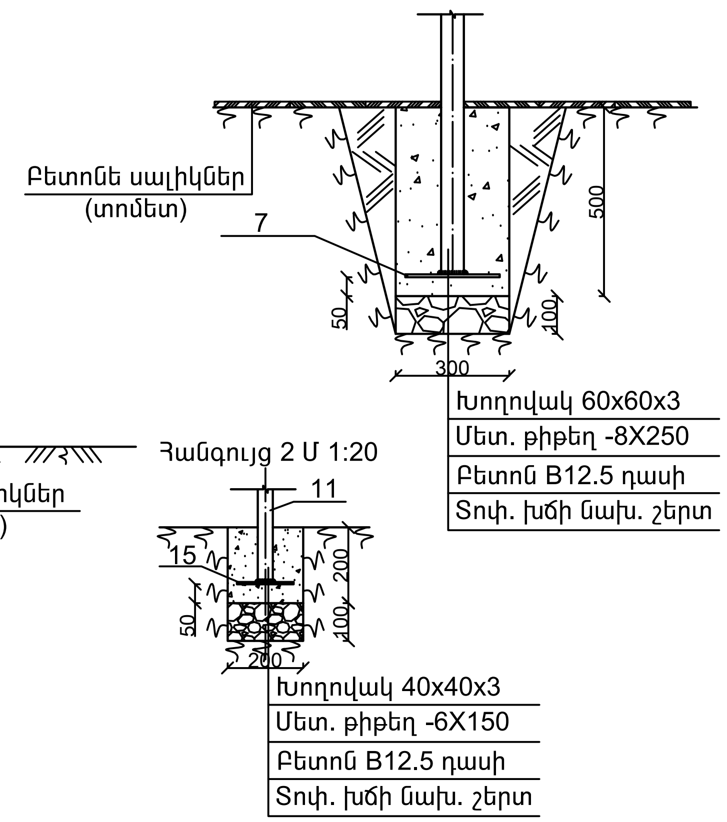

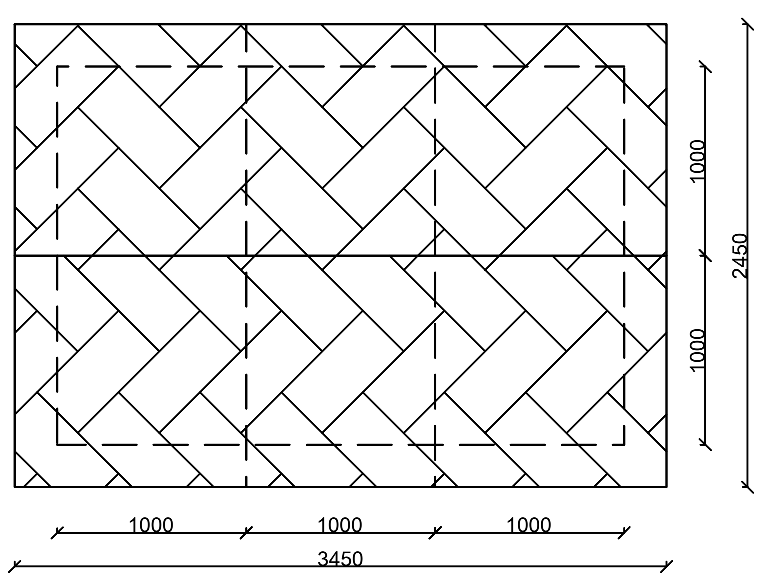

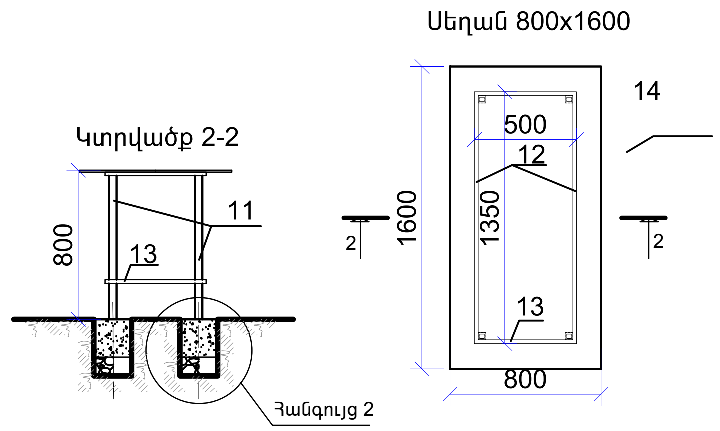

Ծանոթություն
Բոլոր չափերը տրված են մմ-ով

Ջրուցարան
/մետաղական սեղանով /